Bolt Engineer®
Hydraulic Bolt Technology

水中ボルト締め用ボルトテンショナー　SUBSEA型　油圧150MPa仕様

01 分割フレキシブルプーラー

プーラーナットが2分割してボルトを挟み込み、突き出しが長い基礎ボルトでも瞬時に装着できるので作業時間の大幅な短縮 ができます!(※特に長いアンカーボルトや基礎ボルト締めで効果を発揮。)

02 最大ストローク30mm

全モデルが最大ピストンストロークが30mmと長いため、1回で途切れの無い引張り作業が可能。長い基礎ボルトでも締結回数を減らすことができます。

03 海中・水中ボルト締めも可能

洋上風力発電をはじめ、困難な水中でのボルト締めでダイバーの作業時間を大幅に短縮します。
錆びないように防錆ニッケルコーティング仕様。

分割プーラーを閉じた状態

プッシュボタンを押して分割プーラーを開く

同時並行締め用に油圧継手はツイン/シングル選択可能

長い突き出しボルトでも装着が素早く簡単

ボルトに通した後、テンショナーの着座完了

基礎ボルト締結用・ギア式ランダウン仕様

○ 水中作業以外の用途として基礎ボルトやアンカーボルトなど「突き出しが長いボルト」の締結用にも活躍。
○ タワークレーンをはじめ風力発電の基礎ボルト用にギア式ランダウン仕様もあります。

株式会社日本プララド
www.bolt-engineer.net
〒651-2404　兵庫県神戸市西区岩岡町古郷 255-6
TEL：078-967-3556　　FAX：078-967-3567
Copyright © Plarad Co.,Ltd. All rights reserved.

Bolt Engineer®
Hydraulic Bolt Technology

水中ボルト締め用ボルトテンショナー　SUBSEA型　油圧150MPa仕様

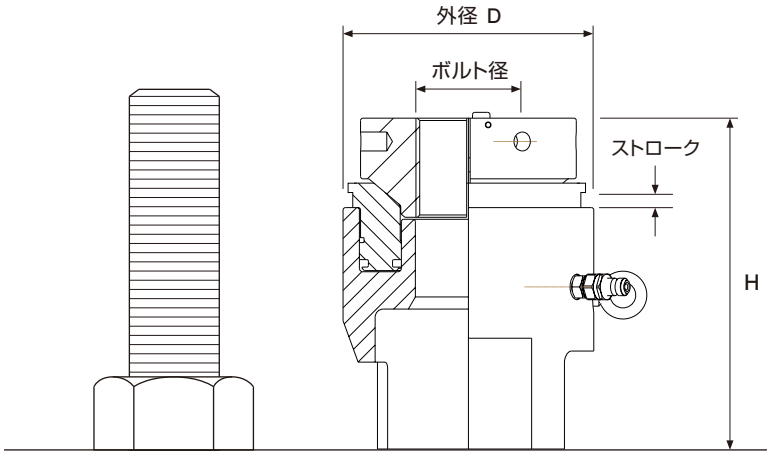

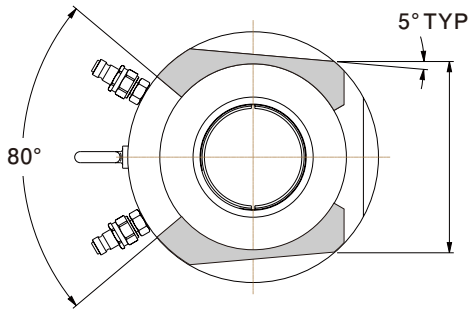

型番	ボルト径		最大軸力		外径 D	高さ H	最大ストローク
	mm	inch	kN	tonf	mm	mm	mm
BE-HTSS1	M20	3/4in	140	15.7	66	107	30
	M22	7/8in					
BE-HTSS2	M24	1in	240	27	82	139	30
	M27	1-1/8in					
	M30	-					
BE-HTSS3	M33	1-1/4in	380	43	97	142	30
	M36	1-3/8in					
BE-HTSS4	M39	1-1/2in	550	62	111	147	30
	M42	1-5/8in					
BE-HTSS5	M45	1-3/4in	880	99	136	160	30
	M48	1-7/8in					
	M52	2in					
BE-HTSS6	M56	2-1/4in	1560	175	177	178	30
	M60	2-1/2in					
	M64	2-3/4in					
	M68	-					
	M70	-					
BE-HTSS7	M76	3in	2575	289	217	195	30
	M80	3-1/4in					
	M85	3-1/2in					

○ 最大ピストンストロークが30mmと長いため、1回で途切れの無い引張り作業が可能。
○ プーラーナットが2分割してボルトを挟み込み、突き出しが長い水中でのボルト締めでも瞬時に装着できます。
○ 丸ナット/六角ナット仕様が選べる他、特注仕様やM90以上のサイズ製造もできます。

株式会社日本プララド
www.bolt-engineer.net
〒651-2404　兵庫県神戸市西区岩岡町古郷 255-6
TEL：078-967-3556　　FAX：078-967-3567
Copyright © Plarad Co.,Ltd. All rights reserved.